개정부호 Re. Mark	일 자 Date	개 정 내 용 Revision Substance	담 당 Name

외형도

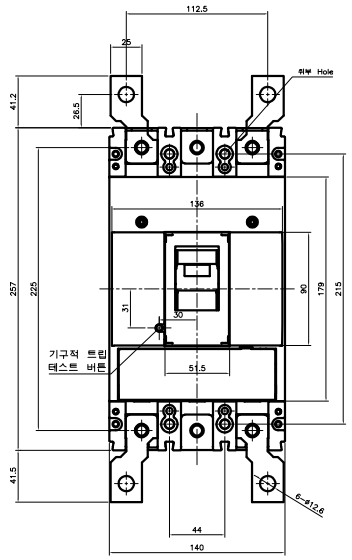

2극(Pole)

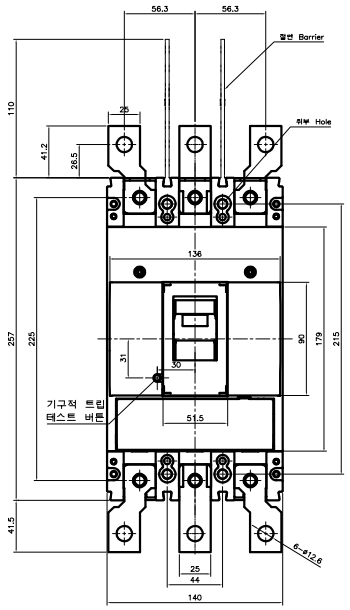

3극(Pole)

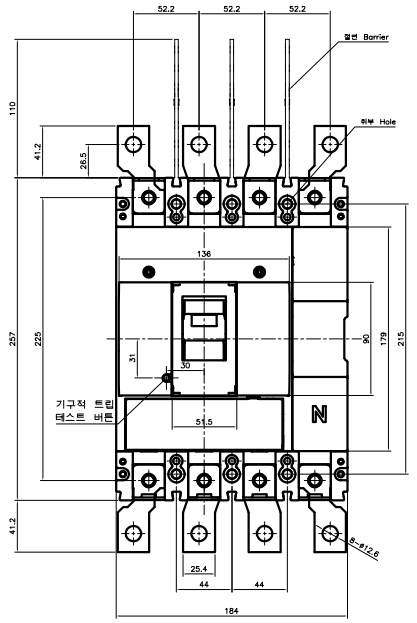

4극(Pole)

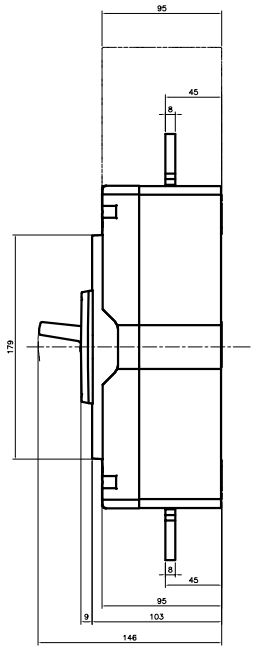

패널설치치수

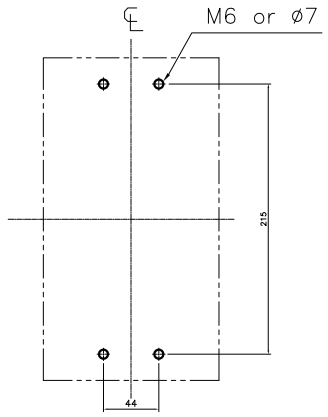

2,3극(Pole)

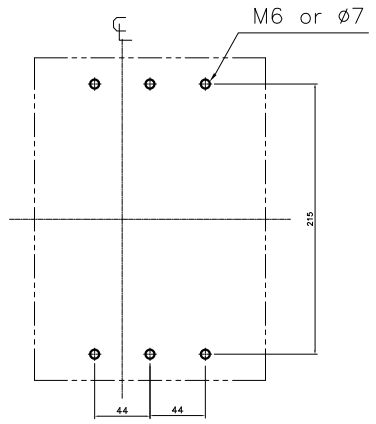

4극(Pole)

단자부 상세도

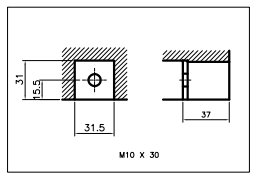

접속도체 가공도

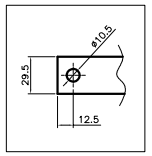

패널커버절단치수

<핸들노출>

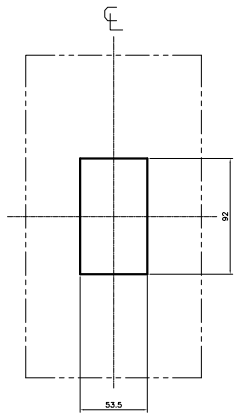

2,3,4극(Pole)

<핸들/테스트버튼 노출>

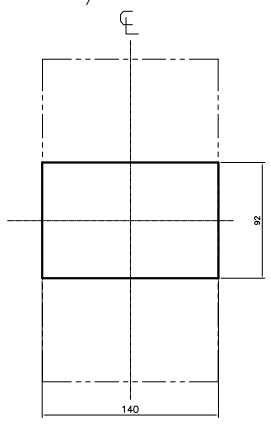

2,3극(Pole)

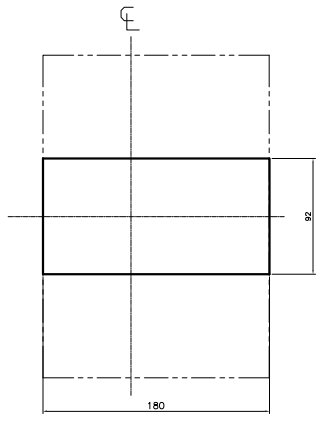

4극(Pole)

DBE 402,403,404NS
DBS 402,403,404NS
DBN 402,403,404S
DBN 403,404Sz
DBS 402,403,404S
DBS 403,404Sz
DBH 402,403,404S
DBH 403,404Sz
DBL 402,403,404S
DBL 403,404Sz
DBN 632,633,634S
DBS 632,633,634S
DBL 632,633,634S

No.	도 번 Drawing No.	부 품 명 Part Name	재 질 Material	수량 Q'ty	규 격 Specification	비 고 Remarks

제 도 Drawn By	설 계 Designed By	검 도 Checked By	승 인 Approved By	투 영 법 Projection	단 위 Unit	척 도 Scale	기 종 Model
				삼각법 3rd Angle Projection	mm	1:1 (A1기준)	부 품 명 Part Name
							도 번 Drawing No.
							참조도번 Reference No.

주식회사 대 륙
DAERYUK CO., LTD

서식-0704-00-06_A1

This material and the information herein is the property of Daeryuk Co., Ltd.. They shall be neither reproduced, copied, lent, or disclosed in any way whatsoever for the use of any third party, nor used for the manufacturing purposes without the express written consent of Daeryuk Co., Ltd..